aguas Araucanía

INGENIERÍA BÁSICA PARA PLANTAS ELEVADORAS, IMPULSIONES, PLANTA DE TRATAMIENTO DE AGUAS SERVIDAS Y DESCARGA LOCALIDAD DE LICAN RAY

CONTENIDO : SISTEMA DE TRATAMIENTO DE OLORES
PLANTA Y DETALLES

PROYECTADO POR: EMÁS INGENIERÍA

HUMBERTO ACUÑA
JEFE PROYECTO

LUIS PEILLARD
ING. PROYECTO

UBICACIÓN	FECHA	ESCALA	REV.	INVERSIÓN
LICAN RAY	FEBRERO 2017	SE INDICAN	0	OPERACIONAL

APROBACION CLIENTE INTERNO:

FIRMA

APROBACIÓN AGUAS ARAUCANÍA S.A.

REVISOR

REVISOR (VB°)
PREVENCIONISTA DE RIESGOS

JEFE DEPTO. DESARROLLO E INGENIERIA

GERENTE DE INFRAESTRUCTURA
Y DESARROLLO

PROYECTO AGUAS ARAUCANIA Nº _____ PLANO Nº 12
COD. 103-HI-004

REVISION	N°	FECHA	PROY	DIB	REV	DESCRIPCIÓN
	A	24/02/17	LPP	MAG	HAD	REVISION INTERNA
	B	30/03/17	LPP	JOP	HAD	REVISION CLIENTE
	0	31/05/17	LPP	JOP	HAD	REVISION CLIENTE

PLANTA CAMARA PARA EQUIPO ELECTROGENO

ESCALA 1 : 25

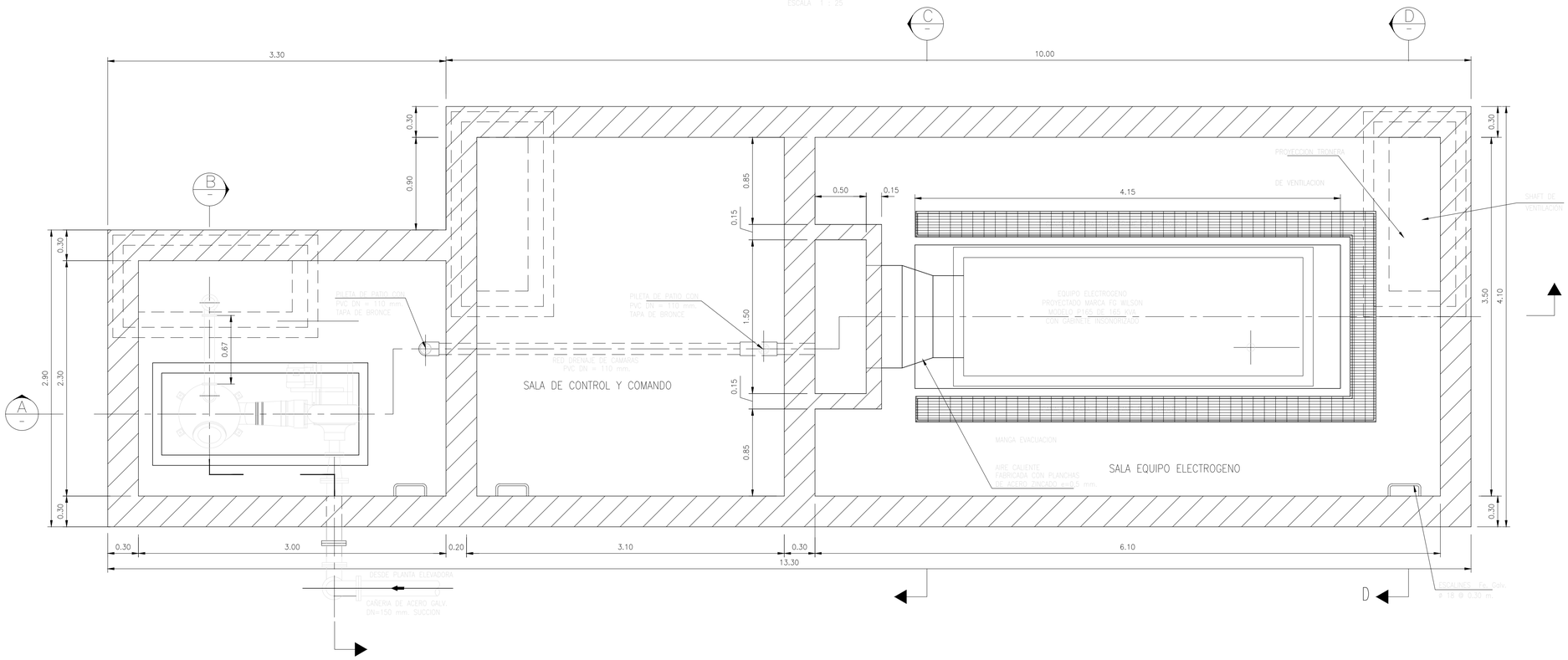

DETALLE DE LOSA SUPERIOR

ESCALA 1 : 25

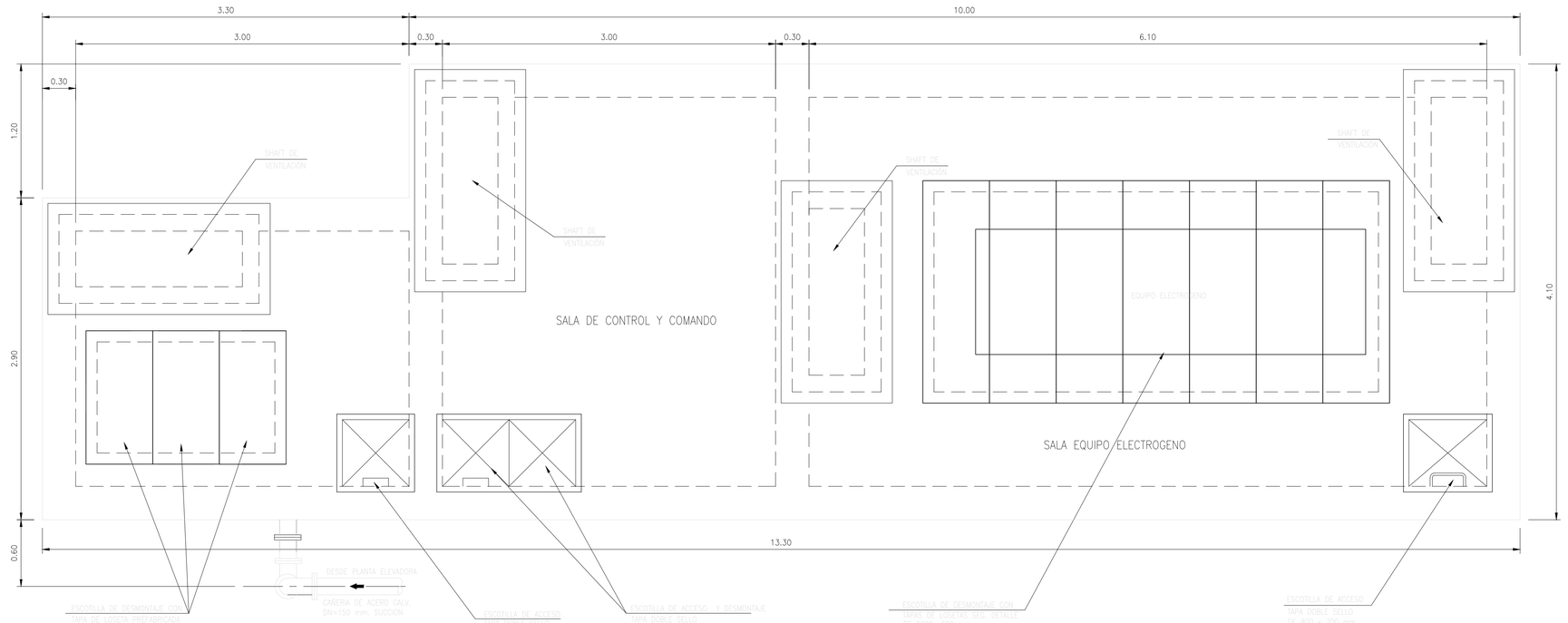

ARCHIVO DE DIBUJO CAD :012-013-iic-ib-pla-103-hi-004-005-0-tratamiento de olores n°2.dwg